bathroom therapy

GARANTIE 2

Référence : **401511284**

MEUBLE SUSP. NUDEA 2.0 POUR VASQUE À POSER - LARG. 80CM - COLORIS COGNAC

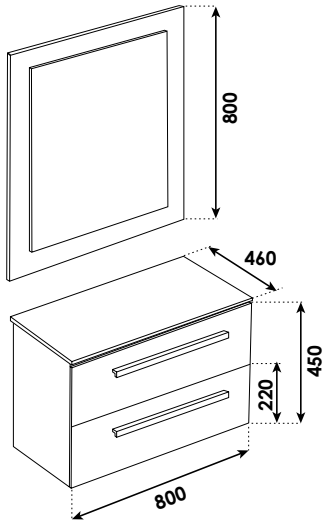

CARACTÉRISTIQUES	Meuble à suspendre pour vasque à poser sur plan de travail Finition bois, coloris Cognac Dimensions : Largeur : 80cm x Profondeur : 46cm x Hauteur : 45cm Corps de meuble avec vide sanitaire de 8cm Corps et façade en panneaux de particules mélaminés, épaisseur : 16mm 2 tiroirs plein (sans découpe) à coulisses double paroi métallique : sortie totale et fermeture amortie Poignées en métal chromé mat 1 miroir épaisseur 3mm et hauteur 80cm, collé sur panneau mélanimé 16mm, fintion assortie au meuble Applique classe 2 IP44 LED 7W, largeur : 30cm Livré pré-monté, avec visserie de fixation murale et vidage gain de plance Livré sans robinetterie, ni vasque Fabrication européenne Norme PEFC
APPLICATIONS	Equipement de salle de bain
CONDITIONS D'UTILISATION	Convient uniquement pour l'application prescrite
COMPATIBILITÉ	Veiller à l'encombrement nécessaire au montage et à la pose du meuble
PRÉCAUTION D'EMPLOI	Le montage et l'installation doivent être fait dans le respect des règles de l'art.

SPECIFICATIONS D'INSTALLATION	Permet l'équipement sanitaire des salles de bains et cuisine.
	N'est pas adapté pour une application autre que celle décrite ci-dessus. Notre garantie porte sur les défauts de matière ou de fabrication et s'applique dans les conditions définies par le fabricant. La garantie ne couvre pas les consommables, l'usure normale, les pièces mobiles, les dommages dus aux chocs
PRESCRIPTION DE POSE	Livré pré-monté avec visserie de fixation murale et vidage gain de place (sans robinetterie).